YAMAZEN

キャットウォーク トンネル収納BOX L

取扱い･組み立て説明書　**FCW-60B C**

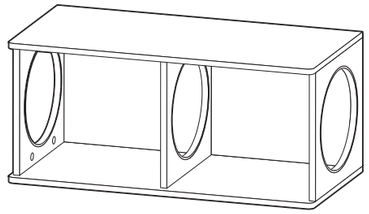

【完 成 図】

この度は、当製品をお買い上げいただき誠にありがとうございます。**使用前に、この説明書を最後までお読みのうえ正しい使い方で末永くご愛用ください。**この説明書は組み立て後も捨てずに、大切に保管しておいてください。

品 質 表 示

●外形寸法（約） 幅 60× 奥行 26.5× 高さ 27.5(cm)

●構 造 部 材 本体/プリント紙化粧パーティクルボード、プリント紙化粧繊維板
固定用パーツ/ポリアセタール
固定用ピン/金属(ステンレス)
マット/ポリエステル

MADE IN MALAYSIA

■下記の耐荷重の範囲内でご使用ください。
全体耐荷重:10kg
■本製品は一般家庭用の家具です。

⚠ 設置上の注意

【警告】重大な事故を防ぐため、必ずお守りください

禁止事項（おこなわないでください）

■本製品は屋内用です。屋外では使用できません。
■エアコンやテレビ、キッチン周辺には設置しないでください。猫が飛び移り破損やケガをするおそれがあります。
■乳幼児や小さなお子さまの手の届くところへの取り付け、および保管はしないでください。
■一度固定用ピンを刺した穴に、再度ピンを刺して固定しないでください。強度が低下し落下の原因となります。
■猫用でない「壁に付けられる家具」と隣り合わせに設置しないでください。猫が飛び移るなど、予期せぬ使用により事故につながるおそれがあります。
■地震などの強い揺れや、想定外の衝撃により本製品が落下した場合、ケガや事故につながるおそれがあります。ベッド･ソファなどの家具や家電などの上には取り付けないでください。
■家具や電化製品の上、およびその周辺には設置しないでください。猫が落下したり足を踏み外したりした際、これらに激突して、猫や人のケガ、家具･電化製品の破損の原因になります。
■ドアの近くなど振動が加わる場所や、スピーカーや洗濯機など振動する物の近くには設置しないでください。固定ピンが緩み、落下の原因になります。

実施事項（おこなってください）

■平らで垂直な壁面に取り付けてください。凹凸や傾斜のある壁面は落下の原因となります。
■指定の壁材（厚み9.5mm以上の石膏ボード）に取り付けてください。板壁、土壁、コンクリート壁には使用できません。
■固定用ピンが最後まで入ることを確認してから設置してください。
■取り付け後、本体に隙間やグラつきがないか、手で軽く揺すって必ず確認してください。
■組み立ての際は、必ず同梱の専用部品･ネジを使用してください。
■推奨される設置位置の目安（高さ、間隔）を守ってください。

【注意】製品の性能を保ち、安全にお使いいただくために

禁止事項（おこなわないでください）

■同梱されている部品以外（市販品や改造品）の使用はしないでください。
■組み立てに電動ドライバーを使用しないでください。ネジの締めすぎにより破損するおそれがあります。

実施事項（おこなってください）

■直射日光、高温多湿、冷暖房の風が直接当たる場所を避けて設置してください。製品の反り、割れ、変色の原因となります。
■組み立ての際は、手袋などをつけて作業してください。ケガの防止になります。
■固定用ピンは先が鋭利になっています。取り扱いには十分ご注意ください。
■使い始めは室内の換気を十分に行ってください。
■木ダボを使用する場合は接着剤を使い、完全に乾燥（目安:24時間）してから壁に取り付けてください。

⚠ 使用上の注意

【警告】重大な事故を防ぐため、必ずお守りください

禁止事項（おこなわないでください）

■指定用途（猫用、家庭用）以外での使用はしないでください。
■耐荷重を超える体重の猫を乗せたり、複数の猫を同時に乗せたりしないでください。
■人が製品に乗る、ぶら下がる、踏み台にする、手すりがわりにするなどの行為は絶対におやめください。
■お子さまを製品の側で遊ばせたり、登らせたりしないでください。
■本製品は成猫用の遊具です。対象外の猫（生後間もない子猫、老猫、ケガをしている猫）や、猫以外のペットに使用させないでください。
■服や首輪など、引っかかるものを着用したまま猫を遊ばせないでください。
■製品に手をついたり、物を置いた状態で下から持ち上げたりしないでください。
■製品に垂直方向以外の荷重をかけないでください。引っ張ったり、強い力を加えたりしないでください。
■一か所に集中して荷重をかけないでください。

実施事項（おこなってください）

■飼い主の目の届く範囲でご使用ください。製品の欠陥によらない、猫の予測不能な行動が原因の事故･破損については、保証の対象外となります。
■定期的に（目安:月１回）各部品のゆるみや破損、ぐらつきがないか点検してください。異常が見られた場合は直ちに使用を中止してください。特に地震の後や長期間使用した場合はご注意ください。
■猫が部品を誤飲しないようご注意ください。万が一、飲み込んでしまった場合は、直ちに獣医師の診察を受けてください。

【注意】製品の性能を保ち、安全にお使いいただくために

禁止事項（おこなわないでください）

■貴重品や壊れやすい物を乗せないでください。
■シンナー、漂白剤、過度なアルコール消毒剤などで手入れをしないでください。変色や変質の原因となります。

実施事項（おこなってください）

■製品表面がひっかかれたり、ささくれ立ってきた場合は直ちに使用を中止してください。（猫がケガをするおそれがあります）
■製品またはペットに異常が認められた場合は、直ちに使用を中止してください。
■排せつ物などで汚れた場合は、速やかに拭き取ってください。

取り付けできる壁と確認方法

本製品は厚さ9.5mm以上の石こうボード壁専用です。
板壁や土壁、コンクリート壁には取り付けできません。

確認方法　目立たない場所に画びょう等を刺し、引き抜いた針先に**白い粉（石こう）が付着すること**をご確認ください。

取り付け位置の推奨寸法

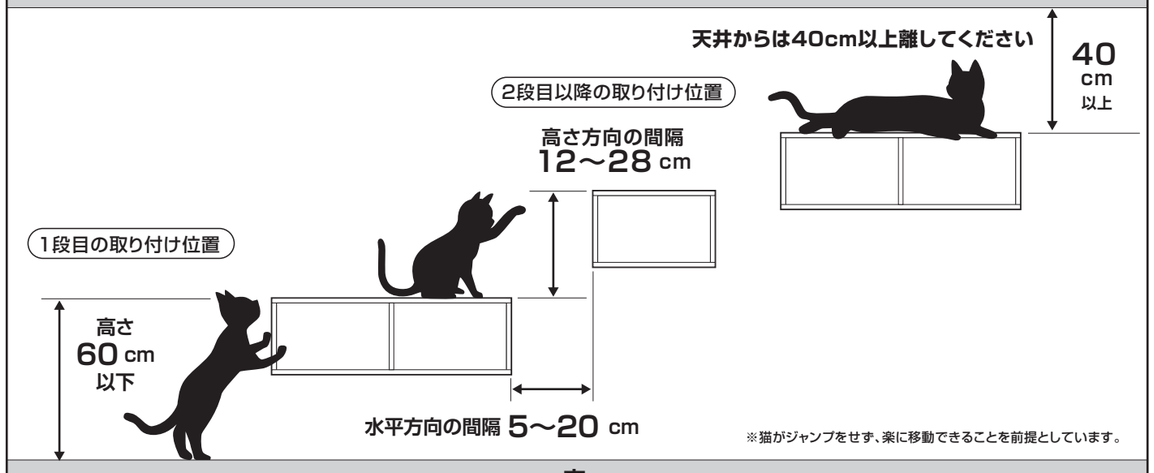

取り付けを避ける場所

注 意　**重大な事故や怪我を防ぐため、以下に示した場所には本製品を取り付けないでください。**

タンスや棚など高さのある家具周辺

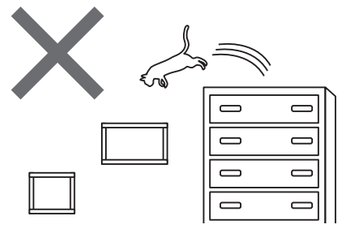

高さのある家具の上から本製品へ猫が飛び降りると、製品が想定している重さをはるかに超える衝撃が加わります。製品の落下や壁の破損、猫のケガにつながるため大変危険です。特に、本製品の天面よりも50cm以上高い場所から飛び降りられる位置には、絶対に設置しないでください。

キッチン周辺

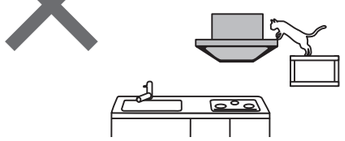

火気や刃物、猫が食べてはいけないものに接触するおそれがあります。
換気扇･食卓へ飛び移ると転倒や落下により猫がケガをするおそれがあります。

エアコン周辺

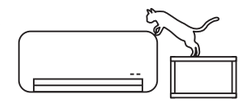

エアコンに飛び乗るとエアコンの落下やフィルターの破損などの危険があります。
また、ルーバーやフィンに接触し猫がケガをするおそれがあります

テレビ周辺

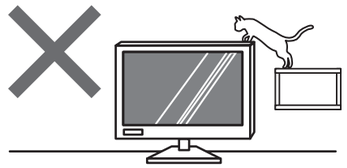

テレビに飛び移ったりコードに引っかかったりしてテレビが転倒し猫がケガをするおそれがあります。

ペンダントライトなど吊り下げ照明周辺

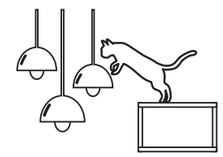

照明に飛び移ると照明が落下したり猫が落ちてケガをするおそれがあります。
猫がまぶしさを感じたり、発熱部位に接触してやけどをするおそれがあります。

ⓘ 無断複製･転載禁止 26`10

危険



家庭用ですので業務用に使用しないでください


本来の用途以外の使い方はしないでください


異常が生じたまま使用しないでください

警告


踏み台代わりに使用しないでください


偏った荷重や過度な荷重は掛けないでください


物品をのせたまま移動を行わないでください


製品にぶら下がったりしないでください


熱い鍋やヤカン等を置かないでください


直射日光や高温多湿な場所に設置しないでください


ストーブ等の火気の近くには設置しないでください


分解・改造はしないでください

注意


開梱の際は換気に十分注意してください


各部の組み立てがきっちりなされている事をご確認の上でご使用ください


お子様が乗ったり、押したり、遊んだりしないように注意してください


水平な場所に設置してください


定期的にボルト・ネジ類を締め直してください


お手入れにはかたく絞ったタオル等をお使いください


水気のものをこぼしたらすぐに拭き取ってください


お客様のお取扱いの不注意による破損等の補償はいたしかねます


廃棄する際は居住地域の処理法に従ってください


本組立説明書を許可無く転載することは禁止しております

取扱い・組み立て説明書は大切に保管してください

この度は、弊社商品をお買い上げいただき誠にありがとうございます。

1. 製品購入後すみやかに、部品・部材を確認してください。不足及び不具合があった場合は、部品・部材の発送、不具合品の交換対応させていただきます。

2. 以下に該当する場合には、1の適用はできませんので予めご了承ください。
   ⑴ 取扱い・組み立て説明書、製品ラベルなどの記載に反するお取り扱いによる故障または損傷。
   ⑵ ご購入後の設置場所の移動やご使用中における落下・衝撃などに起因する故障または損傷。
   ⑶ 保管上の不備及び手入れの不備による故障または損傷。
   ⑷ 一般家庭以外での使用（業務用での長時間使用等）による故障または損傷。
   ⑸ ご使用上の誤りあるいは不当な改造や修理に起因する故障または損傷。
   ⑹ ご使用の経年による消耗品の損傷。
   ⑺ 火災・地震・落雷その他天変地異あるいは外部要因の異常に起因する故障または損傷。
   ⑻ オークションなどの個人間売買を含む中古販売による製品。

当製品につきまして
ご不明な点がございましたら右記までご連絡ください。

消費者窓口　フリーダイヤル
0120-069-060

■AM9:00～PM5:00　土･日･祝除く
発売元:株式会社 山善　家庭機器事業部

※故障及びお問い合わせは、お買い求められました販売店までお申し付けください。※商品の仕様は予告なく変更する事があります。

部 品 明 細

■組み立てる前に部品が揃っている事をご確認ください。

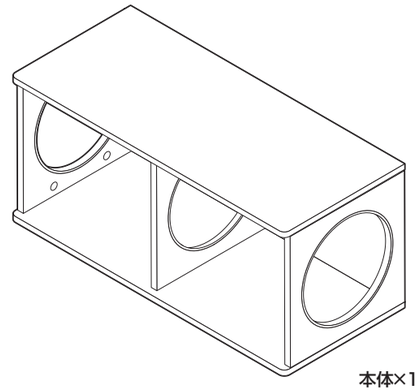
本体×1

(D)樹脂キャップ

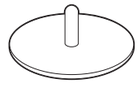
12

(G)マット

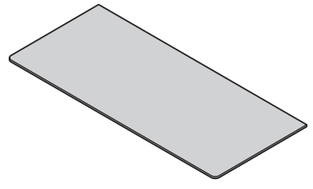
2

(a)固定用パーツ

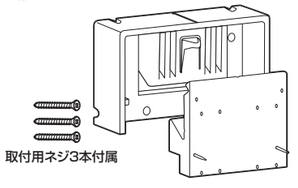
取付用ネジ3本付属

※パーツは出荷時組み合わされています。

2

(b)固定用ピン


(予備10含) 30

(c)ピン刺し工具



1

(d)固定用パーツ(壁用)取付用紙

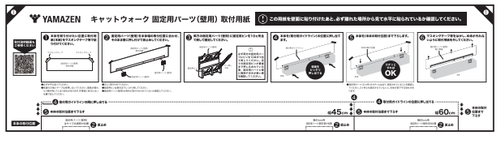

1

(e)脱落防止ピン


2

必要な道具をご用意ください

プラスドライバー

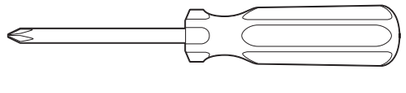

マスキングテープ



Ⓘ 無断複製･転載禁止 26'10

組 み 立 て 順 序

■各締め付け箇所は仮止めし、組み立て完成後各箇所をしっかり締め直してください。
■電動ドライバーはご使用にならないでください。

1 樹脂キャップを取り付けます。

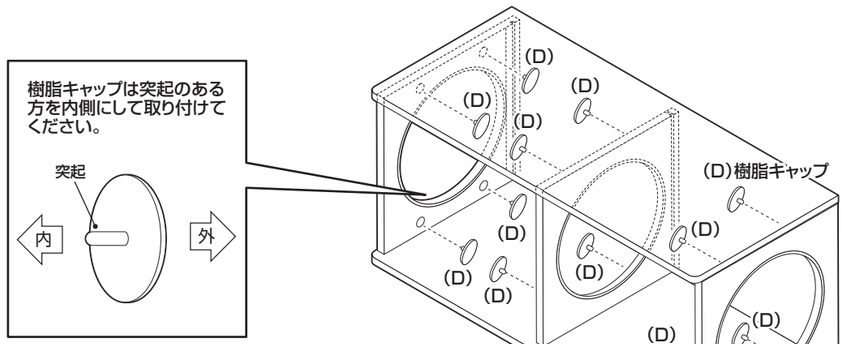

(D)樹脂キャップ	×12

2 滑り止めのマットを貼ることもできます。

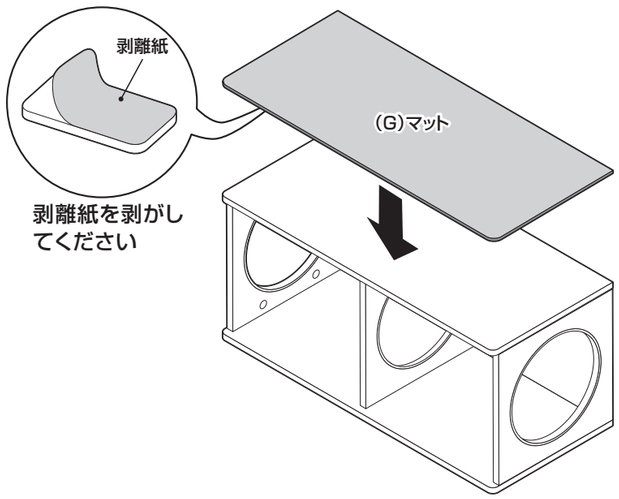

内側にマットを貼る場合はハサミなどで切って貼ってください。

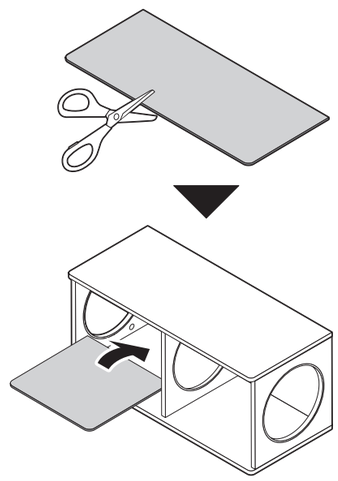

一度貼ると剥がせないのでご注意ください。

固定用パーツの取り外し方・取り付け方

取り外し方

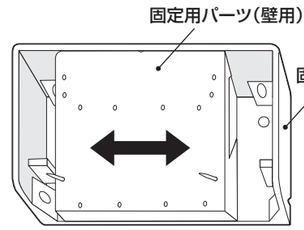

①固定用パーツ(壁用)を左右どちらかにずらす。

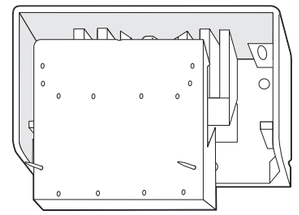

②固定用パーツ(壁用)が外れます。

取り付け方

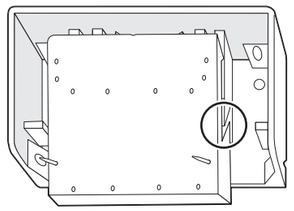

①山と山を組み合わせて

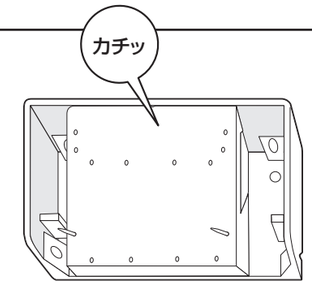

②固定用パーツ(壁用)を押し付け「カチッ」という音がし固定されていることを確認してください。

固定用パーツ 本体用 の取り付け方

本体の天板の両端にネジ止めしてください。

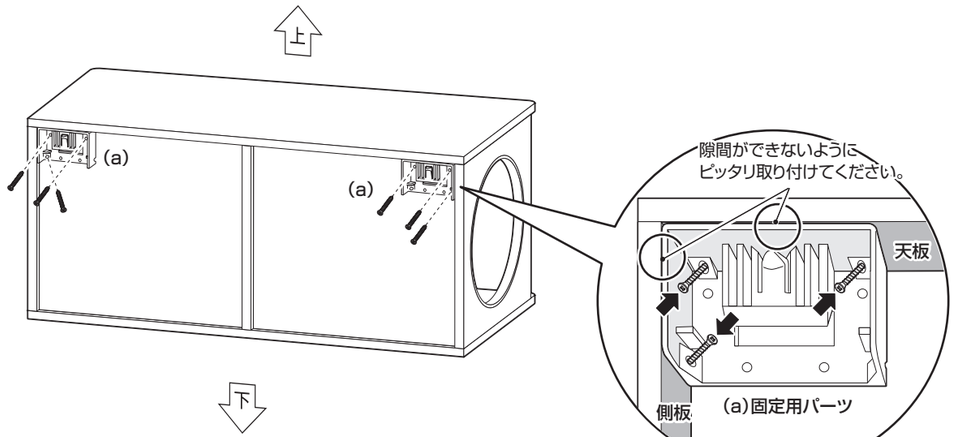

(a)固定用パーツ	×2

(a)固定用パーツ用ネジ	×6

(a)ネジは
天板:2ヵ所、側板:1ヵ所
に取り付けます。

ⓘ 無断複製・転載禁止 26'10

組 み 立 て 順 序

■各締め付け箇所は仮止めし、組み立て完成後各箇所をしっかり締め直してください。
■電動ドライバーはご使用にならないでください。

工具の使用方法

ピン刺し工具

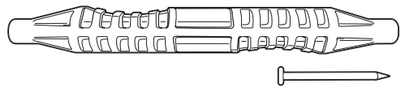

■2回に分けてピンを刺してください。

1. ピン刺し工具の穴が深い方で押し込みます。



2. ピン刺し工具の穴が浅い方で最後まで押し込みます。



本体の取り付け方法を動画で公開しています。

右記のQRコードにアクセスしてご覧ください。▶

固定用パーツ 壁用 の取り付け方

① 本体を取り付けたい位置に固定用パーツ(壁用)取付用紙をマスキングテープなどで貼ってください。

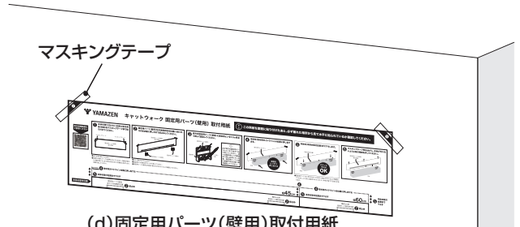

(d)固定用パーツ(壁用)取付用紙

ご注意
- 必ず水平に貼ってください。
- 粘着力の強いテープは使用しないでください。壁紙が破れたり、糊が残ってしまうことがあります。作業前に目立たない場所で試してください。

② 固定用パーツ(壁用)を幅**60cm**の「取付位置」に合わせてください。

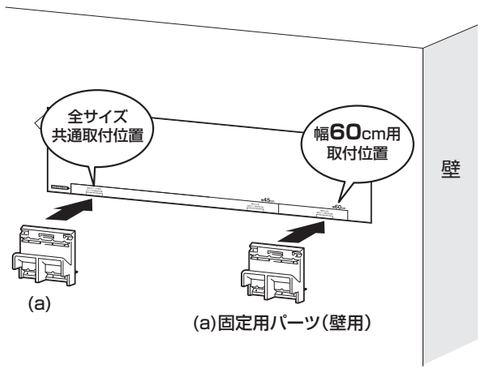

(a)固定用パーツ(壁用)

③ 「取付位置」に合わせたらそのまま壁に押し付けて仮止めします。



④

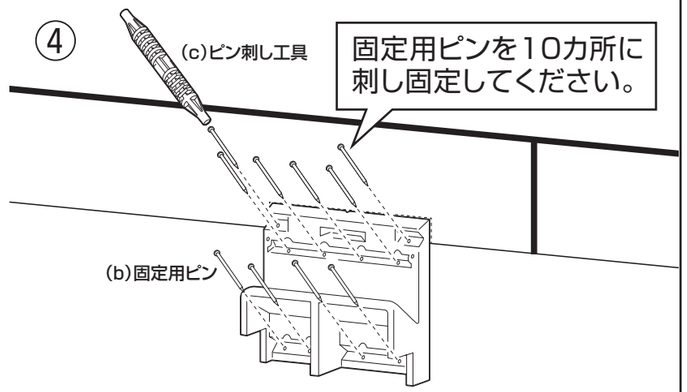

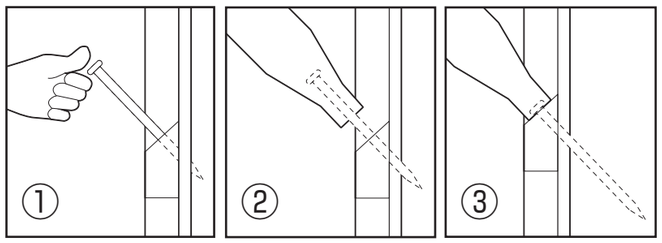

固定用ピンを刺す角度に注意しピン先を穴に入れ軽く押してください。ピンが少し刺さります。

ピン刺し工具の穴が深い方で角度に注意して押し込みます。

穴が浅い方で最後まで押し込みます。

必ず両方の固定用パーツ(壁用)にピンを10本ずつ全て刺してください。 ×2

ⓘ 無断複製・転載禁止 26'10

組 み 立 て 順 序

■各締め付け箇所は仮止めし、組み立て完成後各箇所をしっかり締め直してください。
■電動ドライバーはご使用にならないでください。

固定用パーツのピンの状態をご確認ください。

■ 正しく取り付けてください。
■ 固定用ピンは根元までしっかり刺し込んでください。
■ 固定用パーツが斜めになっていないか確認してください。

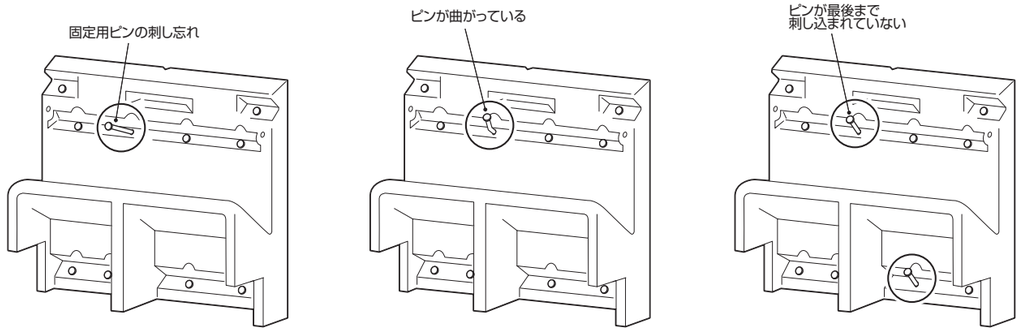

全てのピンが最後まで押し込まれていること、本体と壁にすきまや浮きがないことを確認してください。

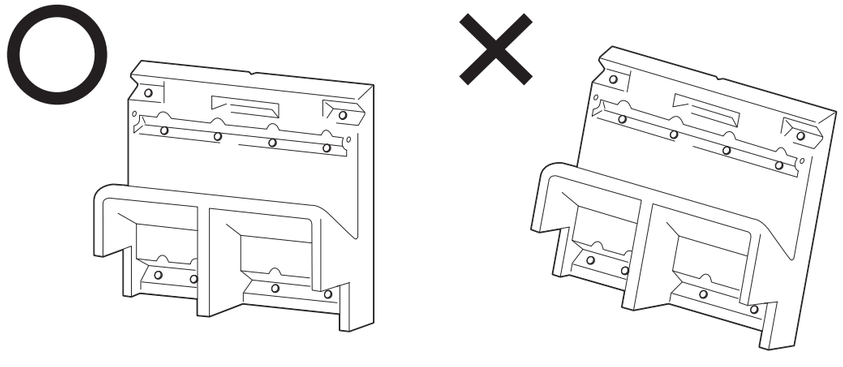

本体に傾きがないか目視で確認して固定してください。

本体の取り付け方

① 本体を取付用ガイドラインに合わせ
壁に押し当てます。

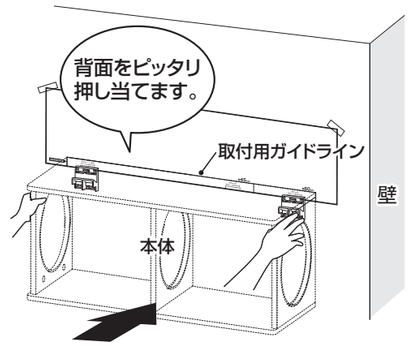

② 本体を押し当てたまま本体の取付位置まで
下ろしてください。「カチッ」という
音がして固定されます。

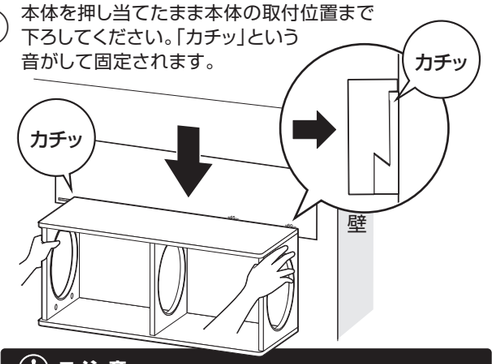

ご注意
固定用パーツが2カ所ともカチッとはまり固定されていることを確認してください。きちんとはまっていないと本体が落下してケガや破損の原因になります。

③ マスキングテープなどをはがし、本体が外れないように
取付用紙を外してください。

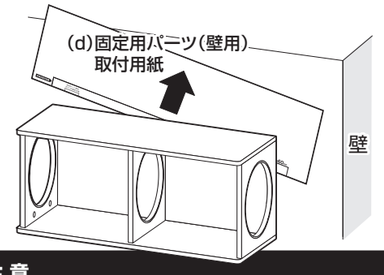

ご注意
取り付け後、本体が左右に数ミリ程度動きますが固定用パーツに設けた遊びによるもので不良ではありません。

④ 予期せぬ接触や振動によってロックが外れるのを
防ぐため、脱落防止ピンを2ヵ所に取り付けます。

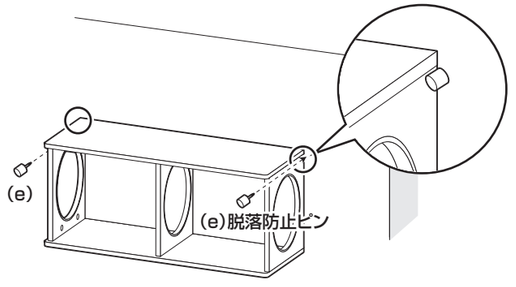

本体の取り外し方

脱落防止ピンを外し本体を水平方向に強く押してください。カチッという音がしてロックが外れます。

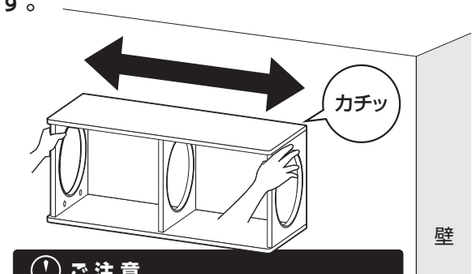

ご注意
●壁を傷つけないよう十分ご注意ください。
●取り外し・取り付けを繰り返すと固定用ピンがゆるむことがあります。設置時に必ず点検し、ゆるんでいた場合使用を中止してください。

ピンの抜き方

固定用ピンをラジオペンチ等で刺した方向と同じ方向に引き抜いてください。

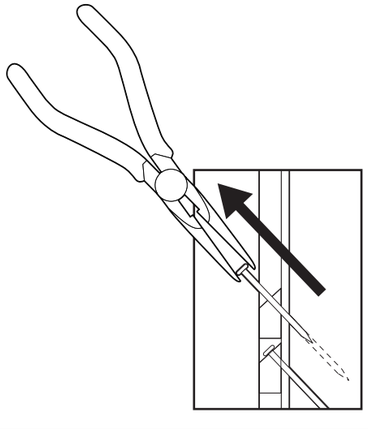

ⓘ無断複製・転載禁止 26'10